КП175-420-013

√(√)

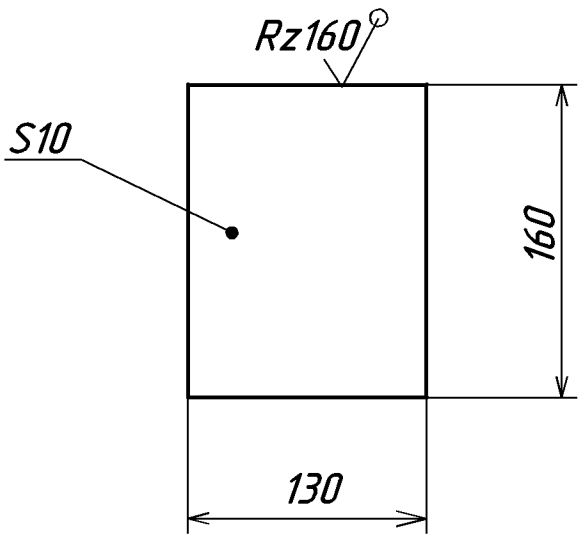

1. Неуказанные предельные отклонения размеров: h14.

Изм.	Лист	№ докум.	Подп.	Дата	КП175-420-013			
Разраб.					Ребро	Лит.	Масса	Масштаб
Пров.						И	1,6	1:4
Т.контр.						Лист	Листов 1	
Н.контр.					Сталь 325-12 ГОСТ 19281-89			
Утв.								

Перв. примен

Справ. №

Подп. и дата

Инв. № дубл.

Взам. инв. №

Подп. и дата

Инв. № подл.